OK ガードウォール

車道用防護柵一体型擁壁

特徴

■前面が垂直なのでガードレール支柱位置が一定です。
■標準製品での平面線形対応は、 最小半径 R=20m 程度まで可能です。
■衝突加重に対する擁壁の強度の安全性を確認するため実物構造実験を行いました。
■『道路土工 擁壁工指針』に準拠しています。

設計条件

■土質・地盤条件

土質	砂質土	粘性土
土の単位体積重量γs	19kN/㎥	18kN/㎥
せん断抵抗角φ	30°	25°
擁壁底版と支持地盤との間の摩擦係数	μ=0.6	

■荷重条件

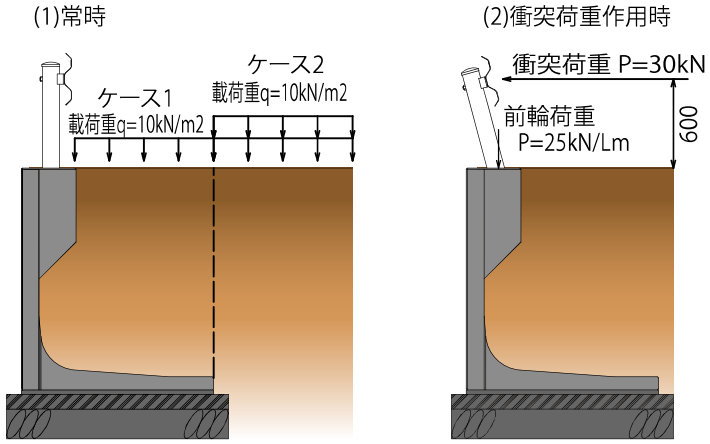

標準施工図

施工断面図

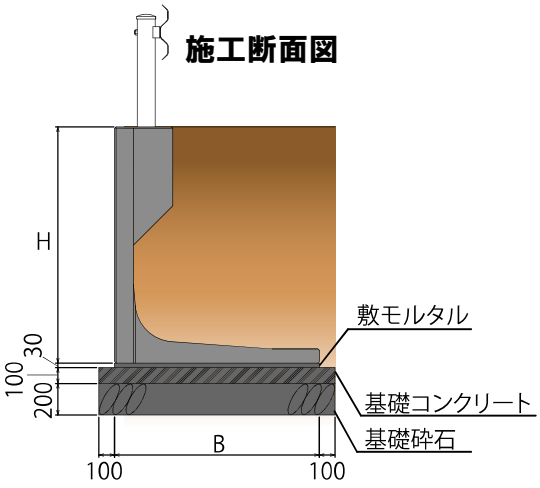

支柱基礎部詳細図

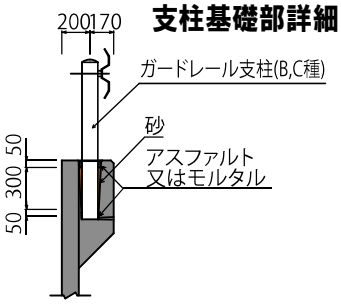

数量表

(10mあたり)

H	B	基礎コンクリート	基礎型枠	基礎砕石	敷モルタル
(mm)	(mm)	(㎥)	(㎡)	(㎡)	(㎥)
600	1,100(1,200)	1.30(1.40)	2.00	13.00(14.00)	0.33(0.36)
750	1,100(1,200)	1.30(1.40)	2.00	13.00(14.00)	0.33(0.36)
1,000	1,100(1,200)	1.30(1.40)	2.00	13.00(14.00)	0.33(0.36)
1,250	1,200(1,200)	1.40(1.40)	2.00	14.00(14.00)	0.36(0.36)
1,500	1,300(1,400)	1.50(1.60)	2.00	15.00(16.00)	0.39(0.42)
1,750	1,400(1,550)	1.60(1.75)	2.00	16.00(17.50)	0.42(0.465)
2,000	1,550(1,700)	1.75(1.90)	2.00	17.50(19.00)	0.465(0.51)
2,250	1,650(1,850)	1.85(2.05)	2.00	18.50(20.50)	0.495(0.555)
2,500	1,800(2,050)	2.00(2.25)	2.00	20.00(22.50)	0.54(0.615)
2,750	1,950(2,200)	2.15(2.40)	2.00	21.50(24.00)	0.585(0.66)
3,000	2,100(2,350)	2.30(2.55)	2.00	23.00(25.50)	0.63(0.705)

※( )内は粘性土用

支柱設置穴充填材数量

アスファルト又はモルタル(㎥)	砂(㎥)
0.002	0.004

端部処理・最低連結本数

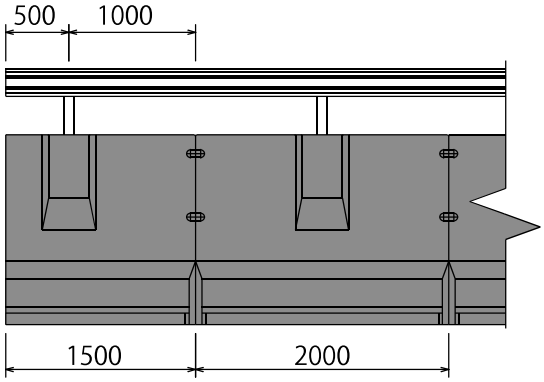

名称	最低連結延長	名称	最低連結延長
OWG-60	10m	OWG-200	6m
OWG-75	8m	OWG-225	4m
OWG-100	8m	OWG-250	4m
OWG-125	8m	OWG-275	4m
OWG-150	6m	OWG-300	4m
OWG-175	6m		

※端部用製品 (L=1.5m) 使用箇所も連結延長に含みます。

詳細図

断面図

(H600 ～ H1,250 までの形状)

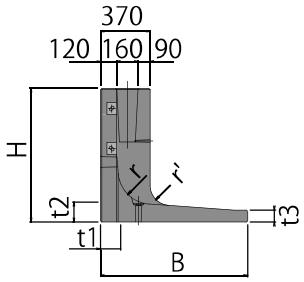

※H600・H750 は下部の連結金具が前面につきます。

断面図

(H1,500 ～ H3,000 の形状)

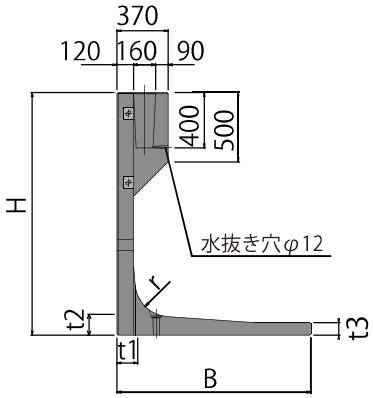

断面図

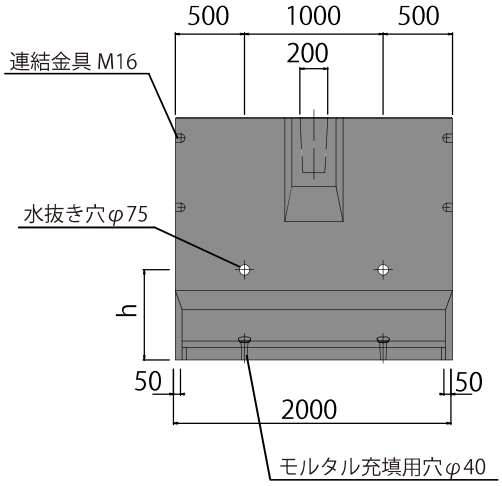

規格寸法

( ) 内は粘性土用

名称	寸法 mm								地盤反力度 kN/㎡		参考重量
	H	B	t1	t2	t3	r	r'	h	常時	衝突時	kg
OWG-60	600	1,100(1,200)	150	150	90	250	150	450	22(21)	45(39)	998(1,040)
OWG-75	750	1,100(1,200)	150	150	90	250	150	450	23(23)	66(55)	1,123(1,165)
OWG-100	1,000	1,100(1,200)	150	150	90	250	150	450	34(33)	80(68)	1,330(1,372)
OWG-125	1,250	1,200(1,200)	150	150	90	250	150	450	45(47)	81(86)	1,580(1,580)
OWG-150	1,500	1,300(1,400)	150	150	90	250	-	650	55(55)	109(98)	1,718(1,761)
OWG-175	1,750	1,400(1,550)	150	150	90	250	-	650	67(65)	112(97)	1,911(1,975)
OWG-200	2,000	1,550(1,700)	150	150	90	250	-	650	77(75)	111(100)	2,125(2,189)
OWG-225	2,250	1,650(1,850)	220	220	100	400	-	750	90(87)	158(132)	3,026(3,121)
OWG-250	2,500	1,800(2,050)	220	220	100	400	-	750	100(95)	153(128)	3,247(3,366)
OWG-275	2,750	1,950(2,200)	220	220	100	400	-	850	110(104)	153(132)	3,468(3,587)
OWG-300	3,000	2,100(2,350)	220	220	100	400	-	850	119(114)	155(138)	3,689(3,808)

1. 端部用製品 (L=1.5m) の対応もできます。 2. 最低連結延長以上を必ず連結してご使用下さい。3. 連結ボルトは M16 を使用し、ボルト連結後に連結部にモルタルを充填して下さい。
4. 基礎地盤の支持力が所要地盤反力度に満たない場合適切な地盤改良を行い支持力を確保して下さい。

お問合せ

Oike Quality is all.
株式会社 オーイケ
TEL:0263-98-2238
URL:http://www.ooike.net

OKガードベース
車道用防護柵基礎

特徴

■内カーブ半径 8m から対応可能です。
■道路縦断勾配は 9% まで可能です。
■B・C 種に適応しています。

設計方針

■【防護柵の設置基準・同解説】【道路土工 - 擁壁工指針】に準拠した設計を行っています。

道路の区分

道路の区分	設計速度	一般区間	重大な被害が発生する恐れがある区間
その他の道路	60km/h以上	B種用	A種用(当社製品不可)
	50km/h以下	C種用	B種用(40km/h以下の場合はC種)

衝突荷重

種　別	衝突荷重	衝突高
B・C種	P=30kN	Hp=0.600m

設置歩掛

名称	規格	数量	単位
世話役	-	0.22	人
ブロック工	-	0.22	人
普通作業員	-	0.67	人
ガードベース	2m	5.00	個
バックホウ賃料	4.9吊	0.22	日
諸経費	16%	1.00	式

※10m 当り

規格・寸法

断面図

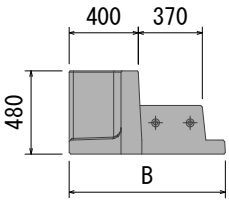

正面図

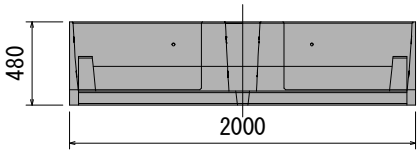

平面図

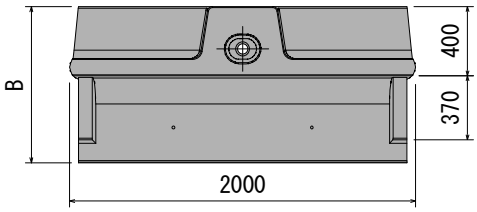

製品種別	B	参考重量
OKGB-80 (16)	800	682kg
OKGB-90 (12)	900	720kg
OKGB-100 (10)	1000	757kg
OKGB-110 (8)	1100	794kg
OKGB-120 (8)	1200	831kg

基礎工詳細

通常基礎工

側面図

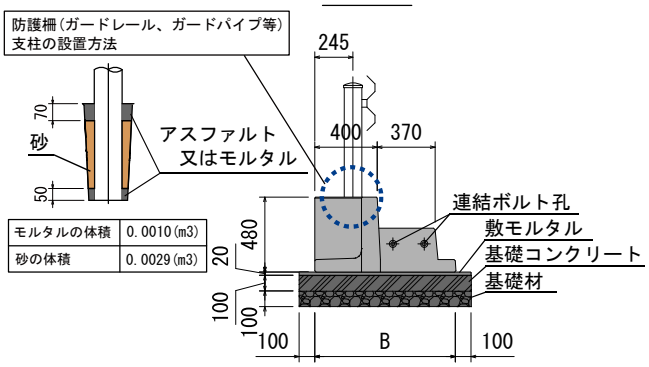

平面図

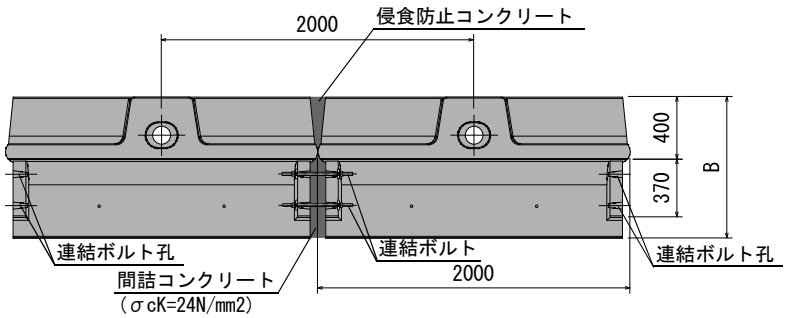

数量表(通常基礎)

製品種別	B(mm)	製品重量	基礎工数量(延長10m当り)				間詰部数量(延長10m当り)		使用本数(本)	侵食数量(延長10m当り)		摘要
			敷モルタル	コンクリート	均し型枠	基礎材	間詰コンクリート	止め型枠		コンクリート	型枠	
		(kg)	(m³)	(m³)	(m²)	(m²)	(m³)	(m²)		(m³)	(m²)	
OKGB-80(16)	800	682	0.201	1.005	2.00	10.05	0.108	0.52	8	0.018	0.13	−
OKGB-90(12)	900	720	0.221	1.105	2.00	11.05	0.116		6			−
OKGB-100(10)	1000	757	0.241	1.205	2.00	12.05	0.124		5			−
OKGB-110(8)	1100	794	0.261	1.305	2.00	13.05	0.132		4			−
OKGB-120(8)	1200	831	0.281	1.405	2.00	14.05	0.140		4			−

注)基礎工の寸法及び数量は、いずれも参考値です。
注)連結ボルト使用数量：2セット/箇所

L型擁壁設置部

側面図

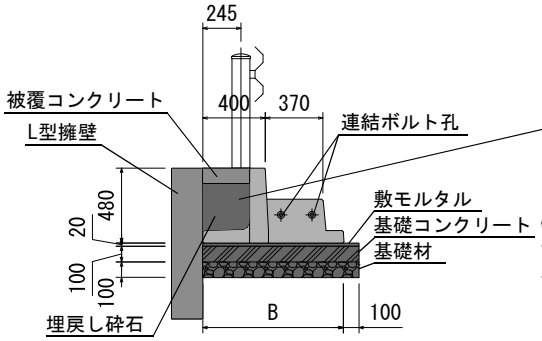

平面図

注)砕石等で埋戻しすること。
又、表面をコンクリート(アスファルト)等で被覆すること。
※数量は別途計上のこと。

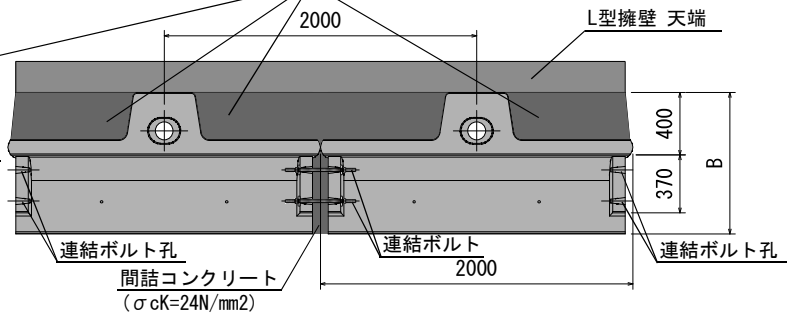

数量表(L型擁壁設置部)

製品種別	B(mm)	製品重量	基礎工数量(延長10m当り)				間詰部数量(延長10m当り)		使用本数(本)	侵食数量(延長10m当り)		摘要
			敷モルタル	コンクリート	均し型枠	基礎材	間詰コンクリート	止め型枠		コンクリート	型枠	
		(kg)	(m³)	(m³)	(m²)	(m²)	(m³)	(m²)		(m³)	(m²)	
OKGB-80(16)	800	682	0.181	0.905	1.00	9.05	0.108	0.52	8	0.23	0.69	−
OKGB-90(12)	900	720	0.201	1.005	1.00	10.05	0.116		6			−
OKGB-100(10)	1000	757	0.221	1.105	1.00	11.05	0.124		5			−
OKGB-110(8)	1100	794	0.241	1.205	1.00	12.05	0.132		4			−
OKGB-120(8)	1200	831	0.261	1.305	1.00	13.05	0.140		4			−

注)基礎工の寸法及び数量は、いずれも参考値です。
注)連結ボルト使用数量：2セット/箇所
注)上記数量は、被覆コンクリート厚：10cmの場合。

お問合せ

Quality is all.
株式会社 オーイケ
TEL:0263-98-2238
URL:http://www.ooike.net