依　頼　日		希望納入日	
現　場　名			
施工業者名			様
商　社　名			様
蓋　形　式	リング(t=100mm)　・　角枠丸蓋(t=50mm)　・　化粧蓋(t=110mm)　・　その他(　　)		
蓋　荷　重	T-2　・　T-8　・　T-20　・　T-25　・　その他(　　)		構内用　・　車道用
FEP管用管路材使用	有・無	製品名:	削孔のみ　・　取付出荷
他管種(FEP以外)使用	有・無	管種:　PE　・　VE　・　PF　・　CD　・　その他(　　)	
製品No.		OK式ハンドホール　600□×H750　(OK06075)	

[平面図]

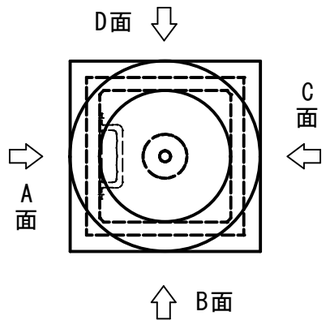

図面は外側から見た図です

FEP管径	20	30	40	50	65	80	100	125	150	200
削孔径(mm)	40	45	60	70	90	110	140	170	200	270
記　号	●	○	6	7	9	11	14	17	20	27
個　数										

※ 削孔可能範囲外(ノックアウト外)や、四角形状の加工については別途ご相談下さい。

※ 使用予定管路材の規格又は削孔径をご指示下さい。

A面

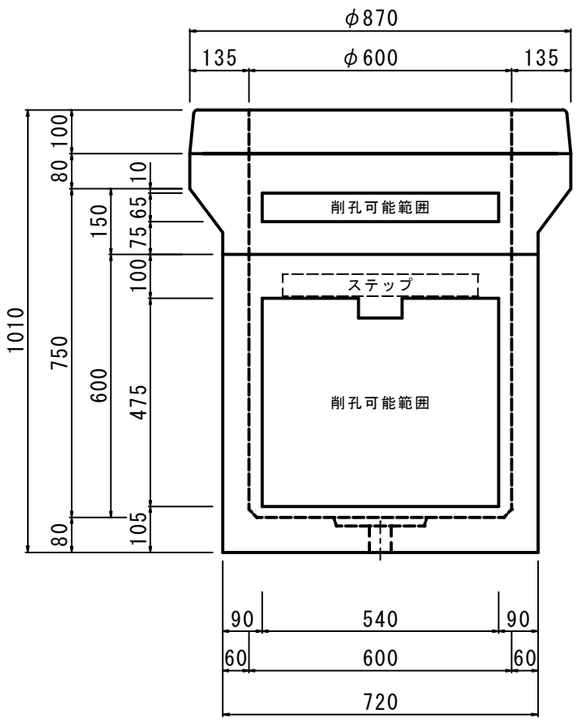

B面

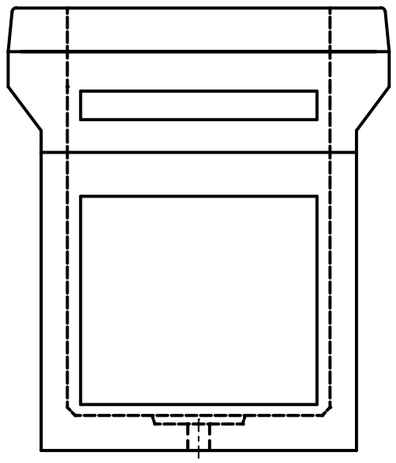

C面

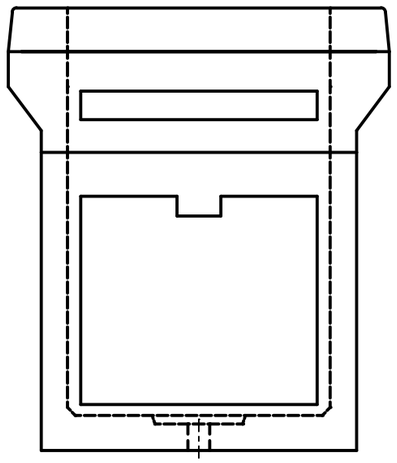

D面

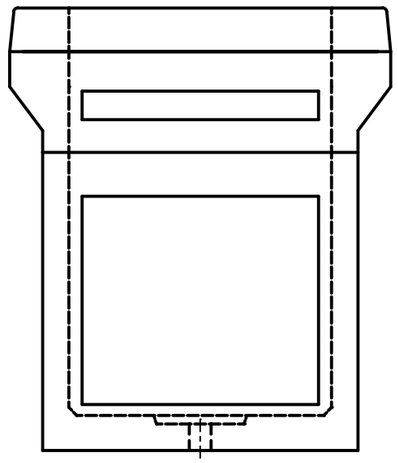

※ｽﾃｯﾌﾟはｵﾌﾟｼｮﾝ品となります

Oike