底　付　製　品

OK式油水分離槽【OKY6-12B 底付】 3連式（600×600×H1200）構造図 S=1:30

有効容量：918L

槽内平面図

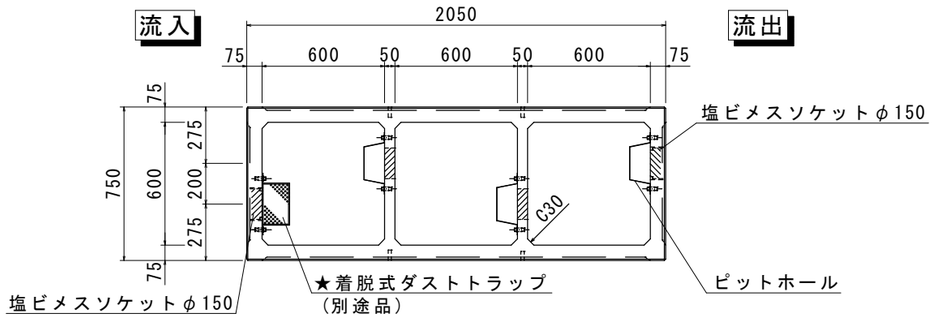

平　面　図

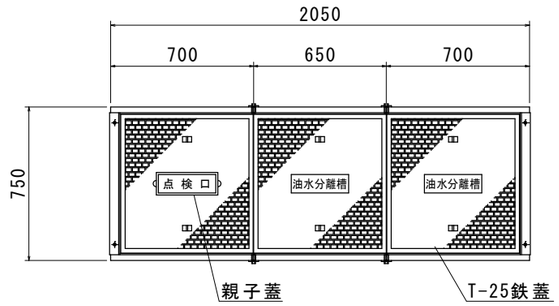

親子鋳鉄蓋

FCD500

簡易防水・防臭・防音タイプ

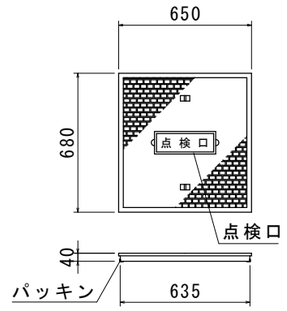

T-25鋳鉄蓋

FCD500

簡易防水・防臭・防音タイプ

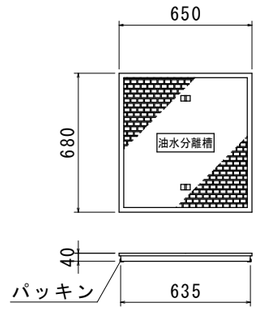

正面断面図

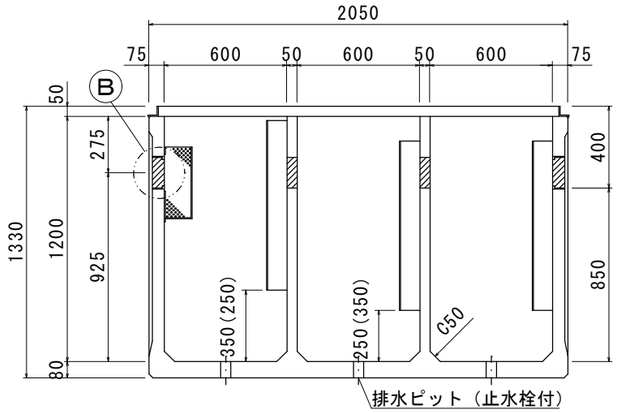

流入側面図

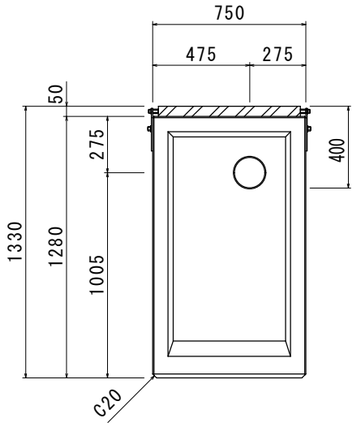

槽内断面図

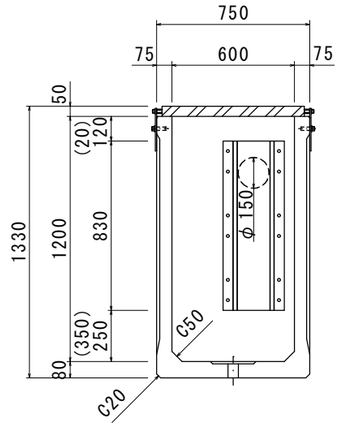

A部詳細図

（高さ調整プレート t=6）

※S=1/10

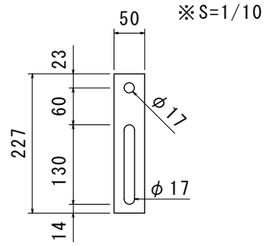

ピットホール取付詳細図

※S=1/10

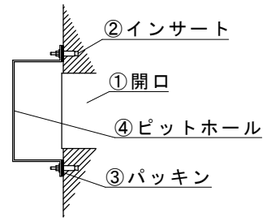

B部詳細図（埋込み部）

※S=1/10

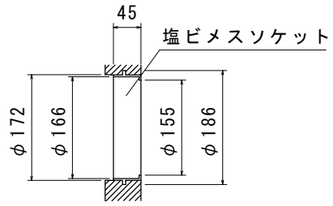

排水ピット（止水栓）詳細図

※S=1/10

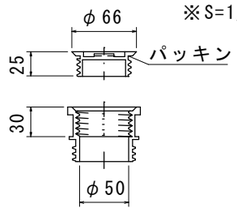

正　面　図

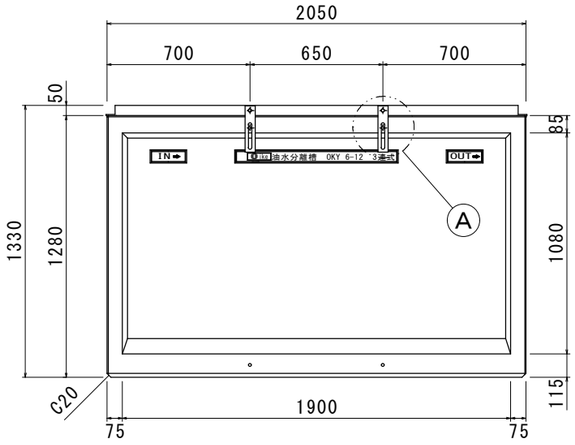

ピットホール SUS t=1

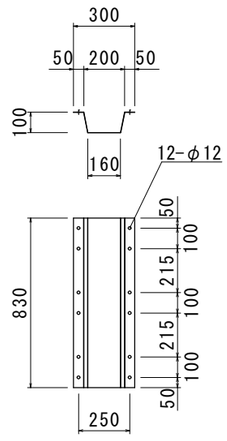

★ダストトラップ SUS t=1

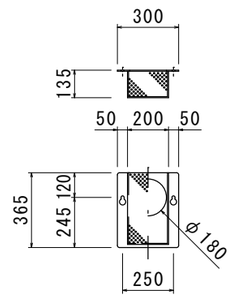

★OCS-AB オイルチェックセンサー

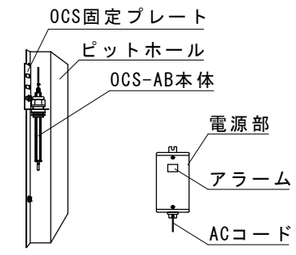

★油水分離槽専用吸着マットもご用意できます。

	参考重量	数　量
600×600×H1200	1430kg	1基（3連式）
T-25鋳鉄蓋(親子蓋)	40kg	1枚
T-25鋳鉄蓋	39kg	2枚

★印はオプションですので別途御指定下さい

品名	OK式油水分離槽 OKY6-12B 底付 3連式	承認		検図		設計		縮尺	図示
								図番	

日本産業規格表示認証工場

株式会社 オーイケ

※防水処理及び、接続される管材は製品に含まれません。

※ピットホール、ダストトラップを固定する際には、締めすぎにご注意下さい。