・標準参考図　有効容量：6,600L

O.K式油水分離槽 OKYJ-1015C 4槽式 (1000×1500×1500) 構造図 S=1:35(A3)

平面図(本体)

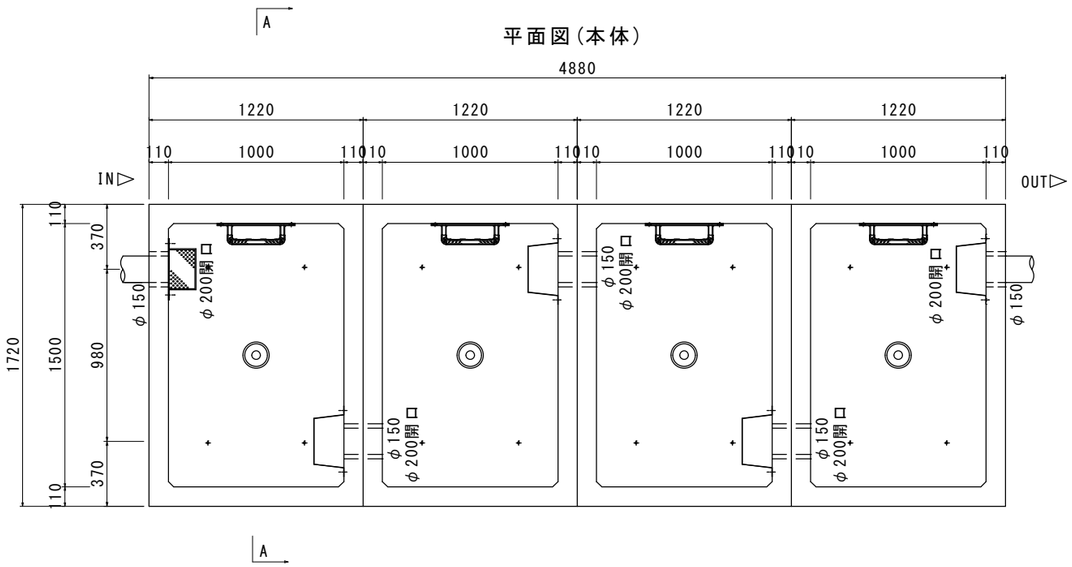

平面図(蓋)

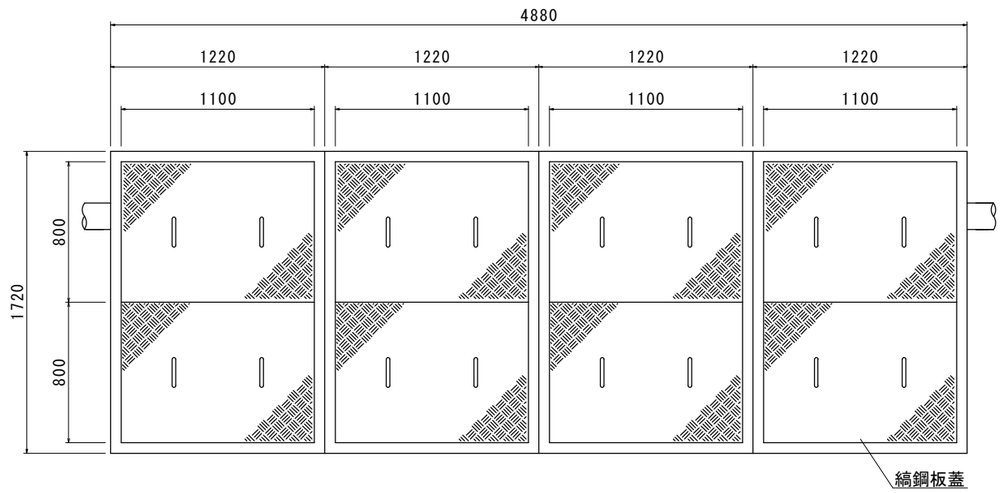

ピットホール(標準)

(SUS製　t=1mm)

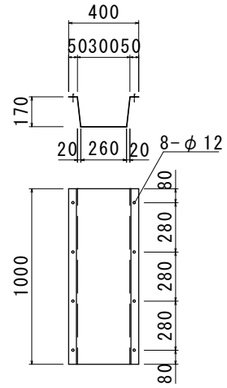

正面断面図

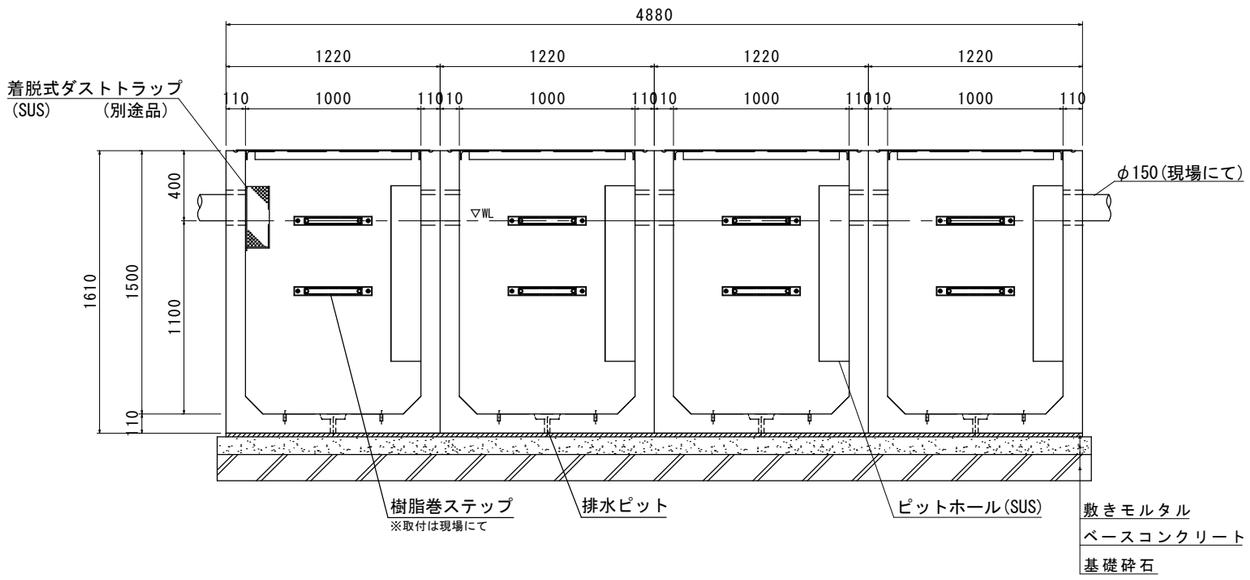

A-A断面図

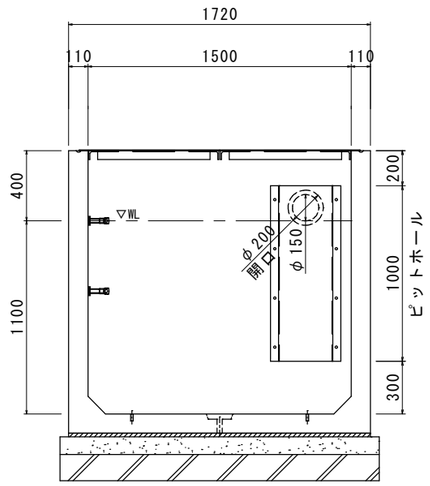

縞鋼板蓋 (t=4.5 溶融亜鉛メッキ)2枚

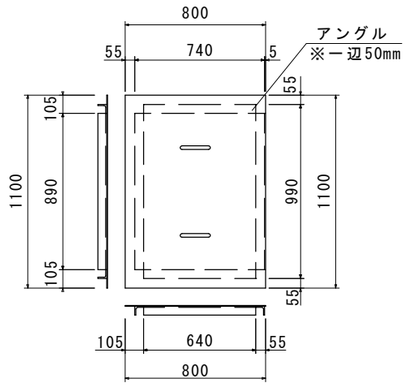

排水ピット(栓付)詳細図

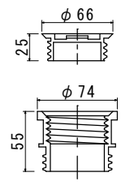

流出側ピットホール取付詳細図

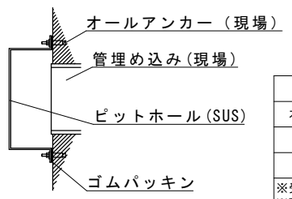

材　料　表(準備部材)

種　　別	規　　格	数　量
縞鋼板蓋 T=4.5	溶融亜鉛メッキ	8　枚
止水ジョイントパイプφ150	SJP 150	－　組
樹脂巻ステップ	－	8　組
亜鉛Rステップ	SS400	－　組
ピットホール(標準)	SUS304	4　組
ダストトラップ(標準)	SUS304	1　組
OKエポボンド	弾力性接着剤	－　本
止水栓	－	4　個
フック	SS400	2　本
本体吊り金具	SS400	4　個
その他ボルト・アンカー類	－	一式

■お客様ご記入欄

会　社　名	
現　場　名	
管　径　φ	φ100・φ150・φ200・φ300・その他(　　)
▽G.L～管底H	H=(　　)mm

★オプション：OCS-AB オイルチェックセンサー

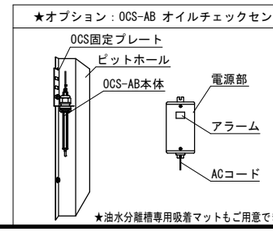

★油水分離槽専用吸着マットもご用意できます。

★オプション：着脱式ダストトラップ

150(SUS製 t=1mm)

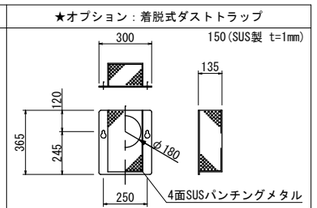

	参考重量(1基)	数　量
本体1000×1500×1500	2821kg	4基
合　計	2821kg	4基

※受注製造品につき、管径・管位置をご指示願います。
※防水処理及び、接続される管材は製品に含まれません。
※ピットホール、ダストトラップのアンカー打ちは現場にてお願いします。
尚、取付の際には締めすぎにご注意下さい。

品名	O.K式油水分離槽 OKYJ-1015C 4槽式						
承認		検図		設計		縮尺	1/30
株式会社 オーイケ						図番	OKYJ1015