参考標準図

O.K式油水分離槽 OKYJ-7514C 4槽式 (750×1600×1400) 構造図 S=1:30(A3)

有効容量:5,400L

縞鋼板蓋 (t=4.5 溶融亜鉛メッキ)8枚

平面図(本体)

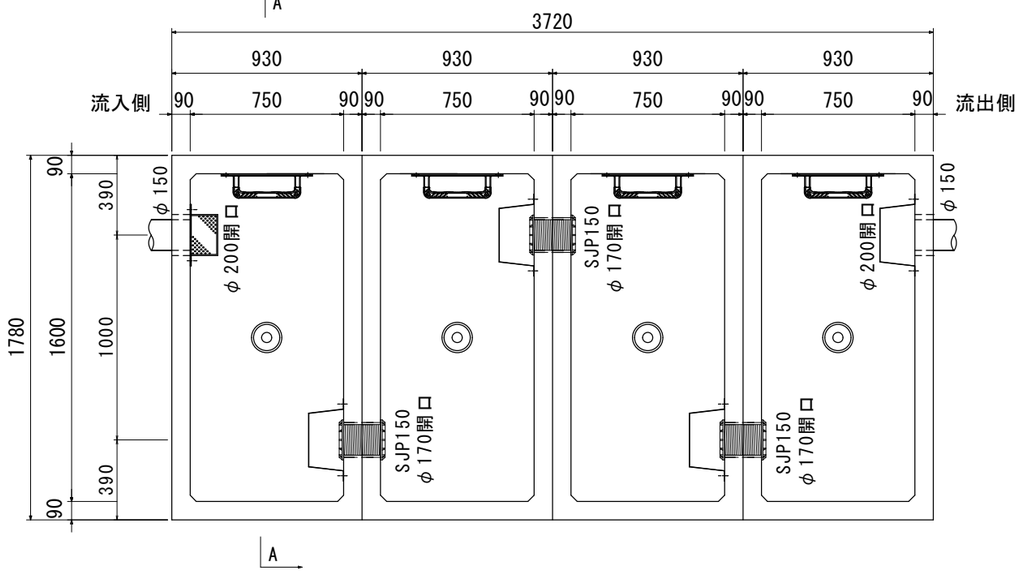

平面図(蓋)

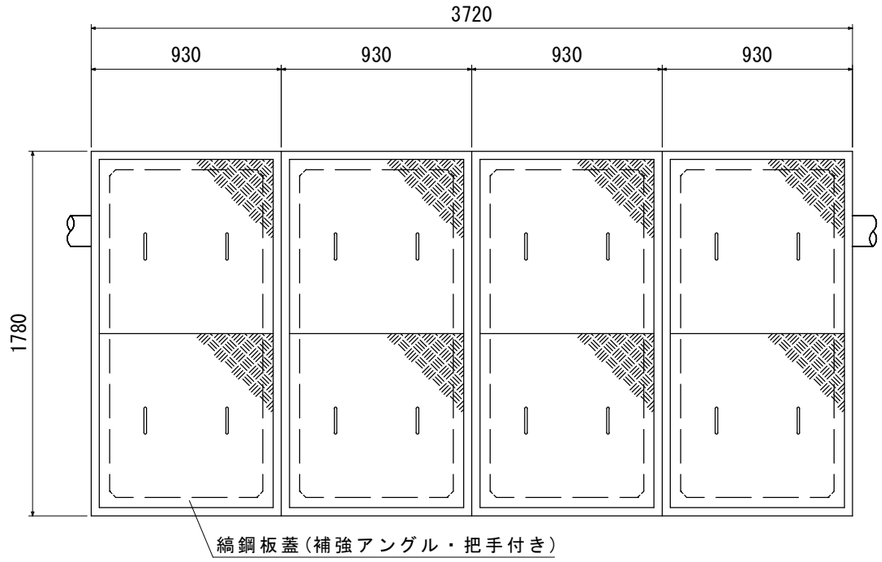

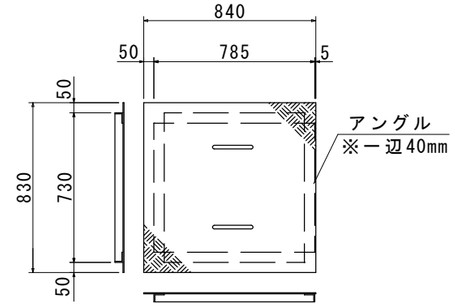

正面断面図

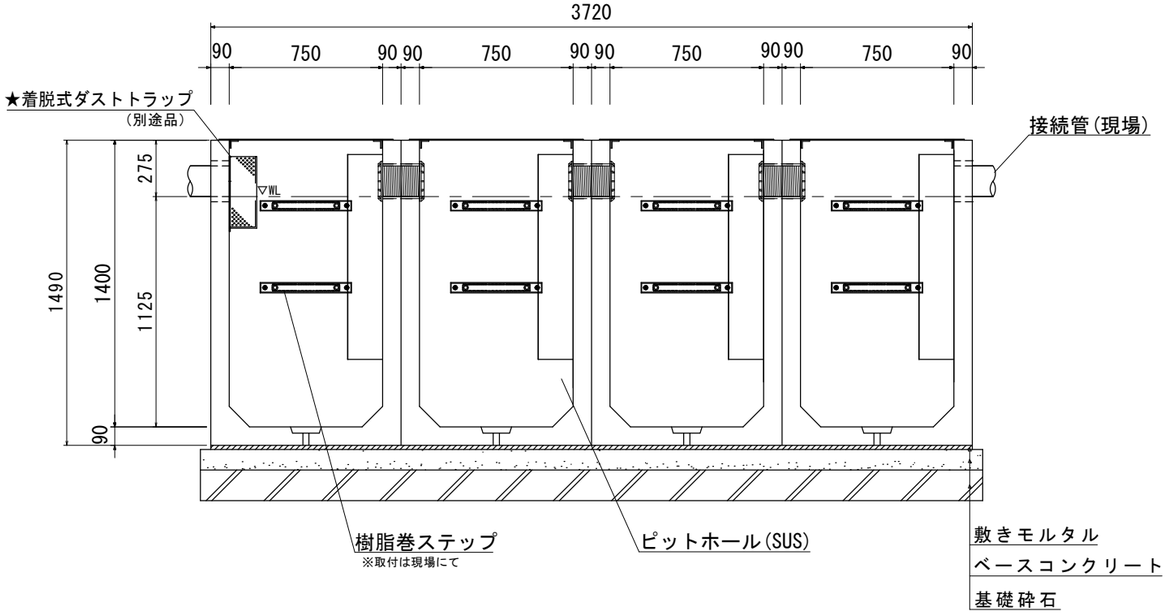

A-A断面図

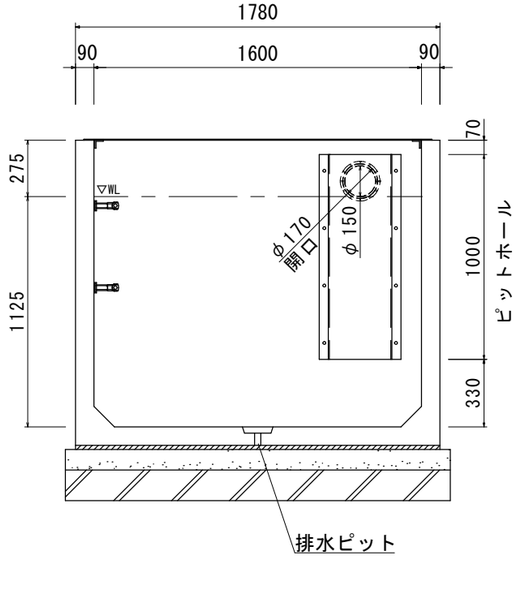

流出側ピットホール取付詳細図

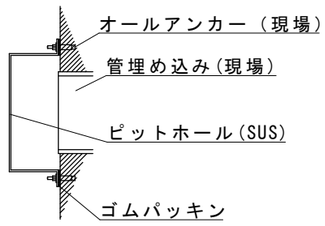

ピットホール(標準)

(SUS製 t=1mm)

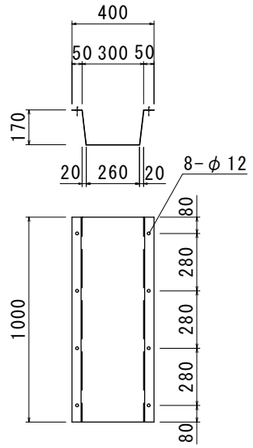

排水ピット(栓付)詳細図

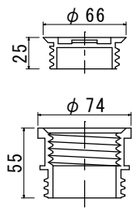

材 料 表(準備部材)OKYJ-C用

種 別	規 格	数 量
縞鋼板蓋 T=4.5	溶融亜鉛ﾒｯｷ	8 枚
止水ジョイントパイプφ150	SJP 150	3 組
樹脂巻ステップ	-	8 組
亜鉛Rステップ	SS400	- 組
ピットホール(標準)	SUS304	4 組
ダストトラップ(標準)	SUS304	1 組
OKエポボンド	弾力性接着剤	- 本
止水栓	-	4 個
フック	SS400	2 本
本体吊り金具	SS400	4 個
その他ボルト・アンカー類	-	一式

★オプション:OCS-AB オイルチェックセンサー

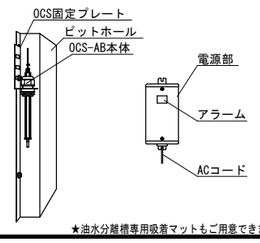

★油水分離槽専用吸着マットもご用意できます。

★オプション:着脱式ダストトラップ

150用(SUS t = 1mm)

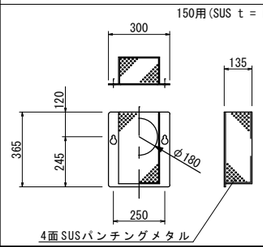

★オプション止水ジョイントパイプ150

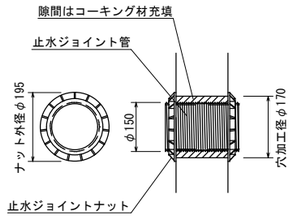

	参考重量(1基)	数 量
下部750×1600×1400	1850kg	4基
合 計	1850kg	4基

※受注製造品につき、管径・管位置をご指示願います。
※防水処理及び、接続される管材は製品に含まれません。
※ピットホール、ダストトラップのアンカー打ちは現場にてお願いします。
尚、取付の際には締めすぎにご注意下さい。

工事件名

品名	O.K式油水分離槽 4槽式 OKYJ-7514C						
承認		検図		設計		縮尺	図示
株式会社 オーイケ						図番	OKYJ7514C