底付製品

OK式油水分離槽【OKT 6-12B 底付】田の字式（600×600×H1200）構造図 S=1:30

有効容量　1,224L

槽内平面図

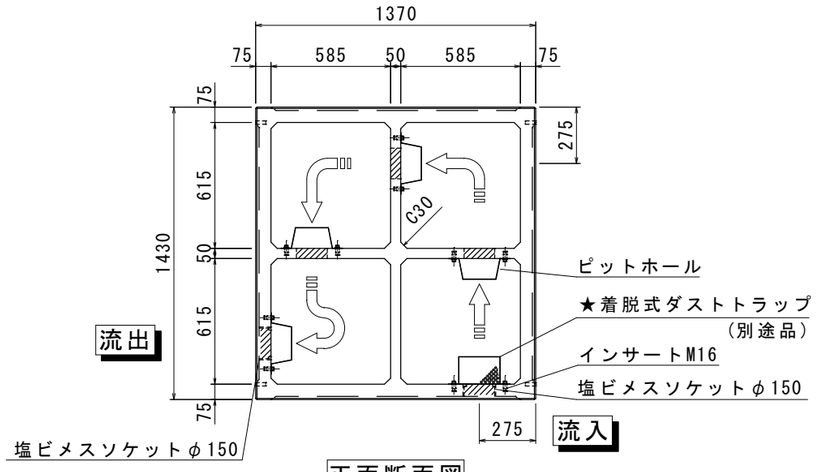

平面図

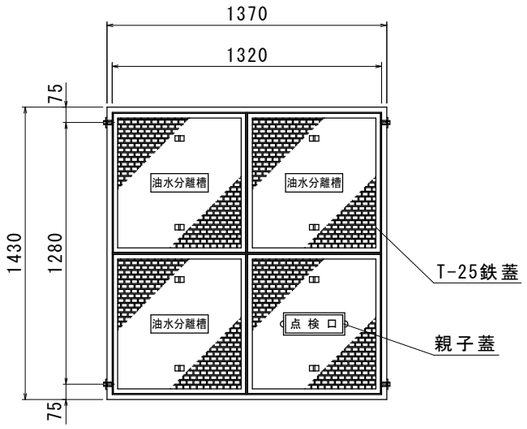

参考重量:40kg

親子鋳鉄蓋

FCD500

簡易防水・防臭・防音タイプ

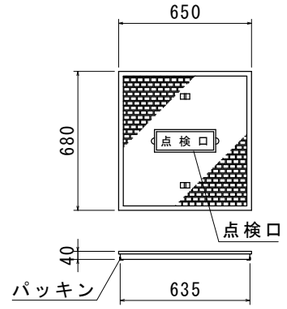

参考重量:39kg

T-25鋳鉄蓋

FCD500

簡易防水・防臭・防音タイプ

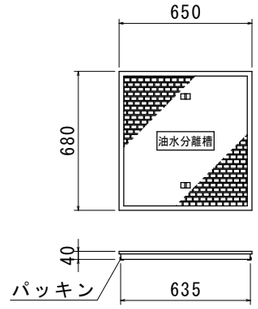

正面断面図

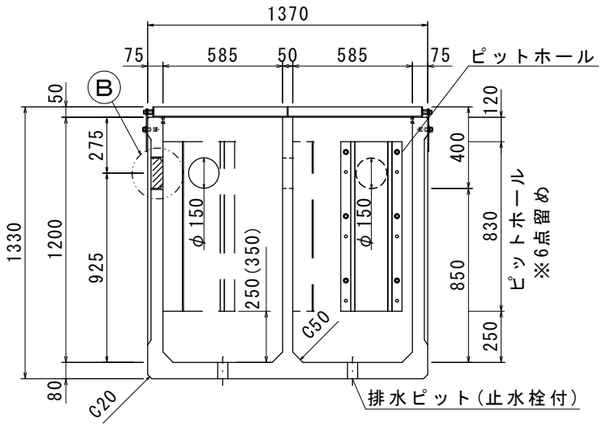

流出側面図

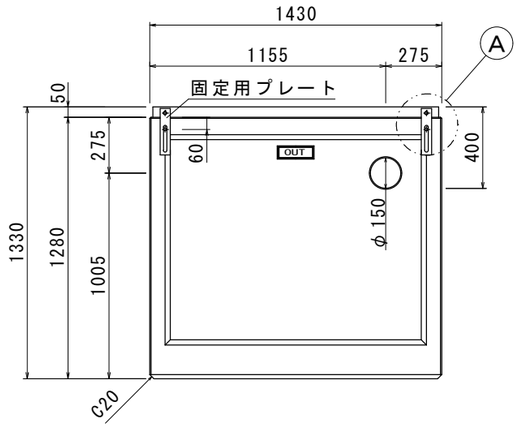

A部詳細図

（高さ調整プレート t=6）

※S=1/10

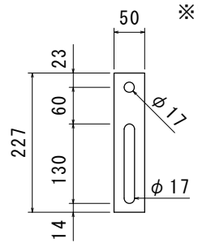

ピットホール取付詳細図

※S=1/10

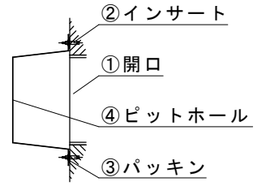

B部詳細図（埋込み部）

※S=1/10

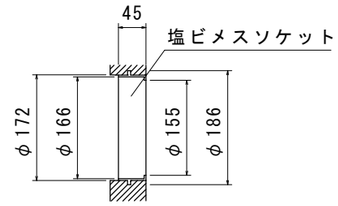

排水ピット（止水栓）詳細図

※S=1/10

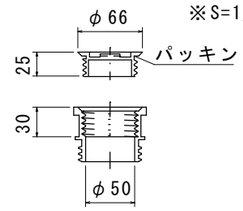

流入側面図

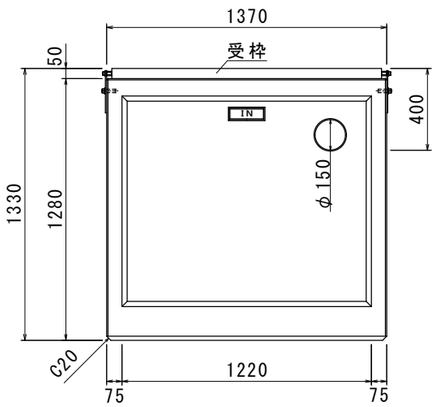

ピットホール SUS t=0.8

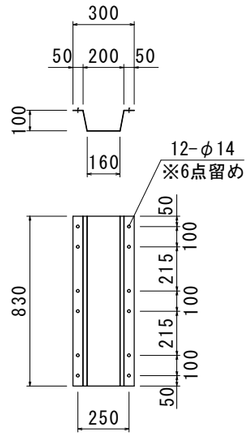

★ダストトラップ SUS t=0.8

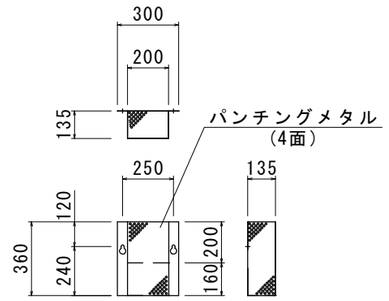

★OCS-AB オイルチェックセンサー

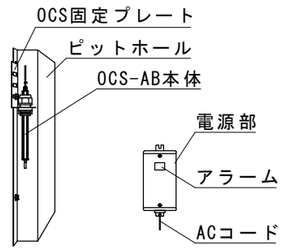

★油水分離槽専用吸着マットもご用意できます。

※防水処理及び、接続される管材は製品に含まれません。
※ピットホール、ダストトラップを固定する際には、締めすぎにご注意下さい。

品名(規格名)	参考重量	数　量
蓋/受枠/部材	210kg	1式
600×600×H1200	1690kg	1基（田の字）
合　計	1900kg	1式

※ ★印はオプションですので別途御指定下さい

品名	OK式油水分離槽 OKT6-12B 底付 田の字	承認		検図		設計		縮尺	図示
	日本産業規格表示認証工場 株式会社 オーイケ								図番